ООО «Тверской завод хлебопекарного оборудования»

28.93.17 **Зав. № _____**

Код продукции

Бункер технологический типа БТН-16-2

ПАСПОРТ
РУКОВОДСТВО ПО ЭКСПУАТАЦИИ

БТН-16-2.0000.000 ПС

ЕАС

Изв.007-ТвЗХО-26

2026 г.

Содержание

1. ОБЩИЕ УКАЗАНИЯ 3
2. НАЗНАЧЕНИЕ 3
3. ОСНОВНЫЕ ТЕХНИЧЕСКИЕ ХАРАКТЕРИСТИКИ 3
4. КОМПЛЕКТНОСТЬ 4
5. ГАРАНТИИ ИЗГОТОВИТЕЛЯ 4
6. УПАКОВКА И ХРАНЕНИЕ 4
7. СВЕДЕНИЯ О СЕРТИФИКАЦИИ ИЗДЕЛИЯ 5
8. СВИДЕТЕЛЬСТВО О ПРИЁМКЕ 5
9. СВЕДЕНИЯ О РЕКЛАМАЦИЯХ 5
ПРИЛОЖЕНИЕ А 6
ПРИЛОЖЕНИЕ Б 7
Рисунок 1. Общий вид бункера технологического с ворошителем 8

1. ОБЩИЕ УКАЗАНИЯ

Перед монтажом и эксплуатацией бункера технологического типа БТН-16-2 необходимо внимательно ознакомиться с руководством по эксплуатации и инструкцией по монтажу на бункер технологический.

2. НАЗНАЧЕНИЕ

2.1. Бункеры технологические наклонные объемом от 2 м^3 до 4,5 м^3 предназначены для оперативного хранения и отпуска в транспортные системы сыпучих продуктов.

2.2. Бункеры предназначены для использования в пищевой, химической, строительной и других отраслях промышленности.

2.3. Бункеры выпускаются в климатическом исполнении УХЛ категории размещения 4 по ГОСТ 15150-69 и предназначены для эксплуатации в закрытых помещениях при температуре окружающей среды от 10 до 35ºС.

2.4. Бункеры обеспечивают возможность работы с различными видами систем подачи транспортируемого продукта механическим транспортом на базе жестких или гибких шнеков. Конструкция выходной горловины в зависимости от исполнения позволяет устанавливать на ней одинарную или двойную загрузку.

3. ОСНОВНЫЕ ТЕХНИЧЕСКИЕ ХАРАКТЕРИСТИКИ

3.1. Технические данные и характеристики бункера БТН-16-2 приведены в таблицах 1 и 2.

Таблица 1

№ п/п.	Обозначение	Материал	L, мм	Масса без опций, кг	Объем, м^3	Размеры выходной горловины
1.	БТН-16-2-0000.000-06	Сталь угл. (Ст. 3)	2750	250	3,68	248x496
2.	-07	12Х18Н10Т				
3.	-08	Сталь угл. (Ст. 3)	3375	297	4,93	
4.	-09	12Х18Н10Т				
5.	-10	Сталь угл. (Ст. 3)	2125	199	2,44	
6.	-11	12Х18Н10Т				
7.	-12	Сталь угл. (Ст. 3)	2750	253	3,87	568x496
8.	-13	12Х18Н10Т				
9.	-14	Сталь угл. (Ст. 3)	3375	303	5,12	
10.	-15	12Х18Н10Т				
11.	-16	Сталь угл. (Ст. 3)	2125	206	2,63	
12.	-17	12Х18Н10Т				

Таблица 2

№ п/п.	Наименование параметра	Величина параметра
1.	Диаметр бункера, мм	1600
2.	Диапазон рабочих температур, ºС	+10…+35
3.	Характеристика и тип весоизмерительного датчика Грузоподъемность одного датчика, т	МК2 (Тензо-М) 1

4. КОМПЛЕКТНОСТЬ

4.1. Базовый комплект состоит из следующих основных элементов (рисунок 1).

Таблица 3

№ п/п.	Наименование оборудования	Код или индекс изделия
1.	Бункер	БТН-16-2-0100.000
2.	Крышка лаза	БТВ-16-2-1000.000
3.	Крышка	БТВ-16-2-0300.000

4.2. Опции бункера включают в себя:

Таблица 4

№ п/п.	Наименование оборудования	Код или индекс изделия
1.	Рама	БТН-16-2-0400.000
2.	Комплект установки бункера на тензодатчики	БТВ-16-2-1100.000
3.	Рама для тензометрии	БТН-16-2-1200.000
4.	Горловина	БТН-16-2-1400.000
5.	Комплект для пневмопушки	БТН-16-2-0150.000

5. ГАРАНТИИ ИЗГОТОВИТЕЛЯ

Предприятие-изготовитель гарантирует работоспособность бункера при соблюдении потребителем правил транспортирования, хранения, монтажа, эксплуатации и технического обслуживания, установленных настоящим паспортом и руководством по эксплуатации.

Гарантийный срок эксплуатации бункера - 12 месяцев со дня ввода в эксплуатацию, но не более 24 месяцев со дня поступления её к потребителю.

В период гарантийного срока предприятие-изготовитель устраняет все неисправности, выявленные в процессе эксплуатации по вине изготовителя при условии соблюдения правил, установленных настоящим паспортом и руководством по эксплуатации.

6. УПАКОВКА И ХРАНЕНИЕ

Срок хранения бункера БТН-16-2 в заводской упаковке, в складских помещениях при температуре от минус 20°С до плюс 40°С составляет 2 года.

Срок хранения исчисляется со дня изготовления бункера.

Бункер должен храниться в заводской упаковке в один ярус. При нарушении потребителем условий и срока хранения бункера, предприятие-изготовитель не несет ответственности за его работоспособность.

7. СВЕДЕНИЯ О СЕРТИФИКАЦИИ ИЗДЕЛИЯ

Регистрационный номер декларации о соответствии: ЕАЭС N RU Д-RU.PA06.B.25701/26

Срок действия: с 23.07.2026 г. по 22.07.2031 г.

Декларация о соответствии зарегистрирована: ООО "ТвЗХО"

Ссылка на действующую декларацию о соответствии в реестре Росаккредитации:

Серийный выпуск по ТУ 28.93.17-007-14940913-2021.

8. СВИДЕТЕЛЬСТВО О ПРИЁМКЕ

Бункер типа БТН-16-2_____
заводской номер_____
изготовлен в соответствии с ТУ 28.93.17-007-14940913-2021 и действующей конструкторской документацией и признан годным для эксплуатации.

М.П. _____ _____ _____
нтсдх дзфлк личная подпись расшифровка подписи

9. СВЕДЕНИЯ О РЕКЛАМАЦИЯХ

Регистрируется краткое содержание предъявленных предприятию-изготовителю рекламаций с указанием даты их отправки и подписи лица, внесшего запись в паспорт.

Изготовитель: ООО “Тверской завод хлебопекарного оборудования”
Адрес изготовителя: 170017, Тверская область, г. Тверь, ул. Сердюковская, д. 1А, офис 303, телефон: +74822332863 , e-mail: mail@tverzpo.ru, сайт: www.tverzpo.ru

ПРИЛОЖЕНИЕ А

Корешок талона на гарантийный ремонт бункера БТН-16-2

Изъят_____

(дата)

_____

Сотрудник отдела сервиса (подпись, фамилия)

Линия отреза

ГАРАНТИЙНЫЙ ТАЛОН

Изделие: Бункер технологический

Модель: _БТН-16-2_____ М.П. Изготовителя

Серийный номер: _____ _____

Подпись изготовителя

Дата выпуска: _____

Изготовитель: ООО «ТвЗХО», г. Тверь

Предприятие _____

Продавец _____ М.П. Продавца

Телефон ……

Дата продажи _____

_____

Подпись Продавца

Пуско-наладочное предприятие

_____

Телефон ……..

М.П.

Организации

пуско-наладчика

Дата пуска _____

_____

Подпись наладчика

ОТМЕТКИ ПО ГАРАНТИЙНОМУ ТАЛОНУ

Дата	Неисправность	Отметка о ремонте	Исполнитель

ПРИЛОЖЕНИЕ Б

АКТ
приёмки монтажа и пуска бункера БТН-16-2 в эксплуатацию

Мы, нижеподписавшиеся, удостоверяем, что

Бункер технологический
Модель _____БТН-16-2_____,

Заводской номер _____,

Дата выпуска _____.

1.Смонтирован _____
наименование организации монтажа и наладки

на месте постоянной эксплуатации

_____
наименование эксплуатирующей организации

в соответствии с Руководством по эксплуатации.

2. Прошел испытания в течение 3-х часов.

3. Произведено _____ пробных циклов дозирования.

бункер после монтажа и наладки соответствует техническим данным,

принят организацией _____ для

технического обслуживания и признан годным для эксплуатации.

Подписи и фамилии представителей
организаций:

Монтажа и наладки _____

Технического обслуживания
и ремонта _____

Эксплуатирующая организация _____

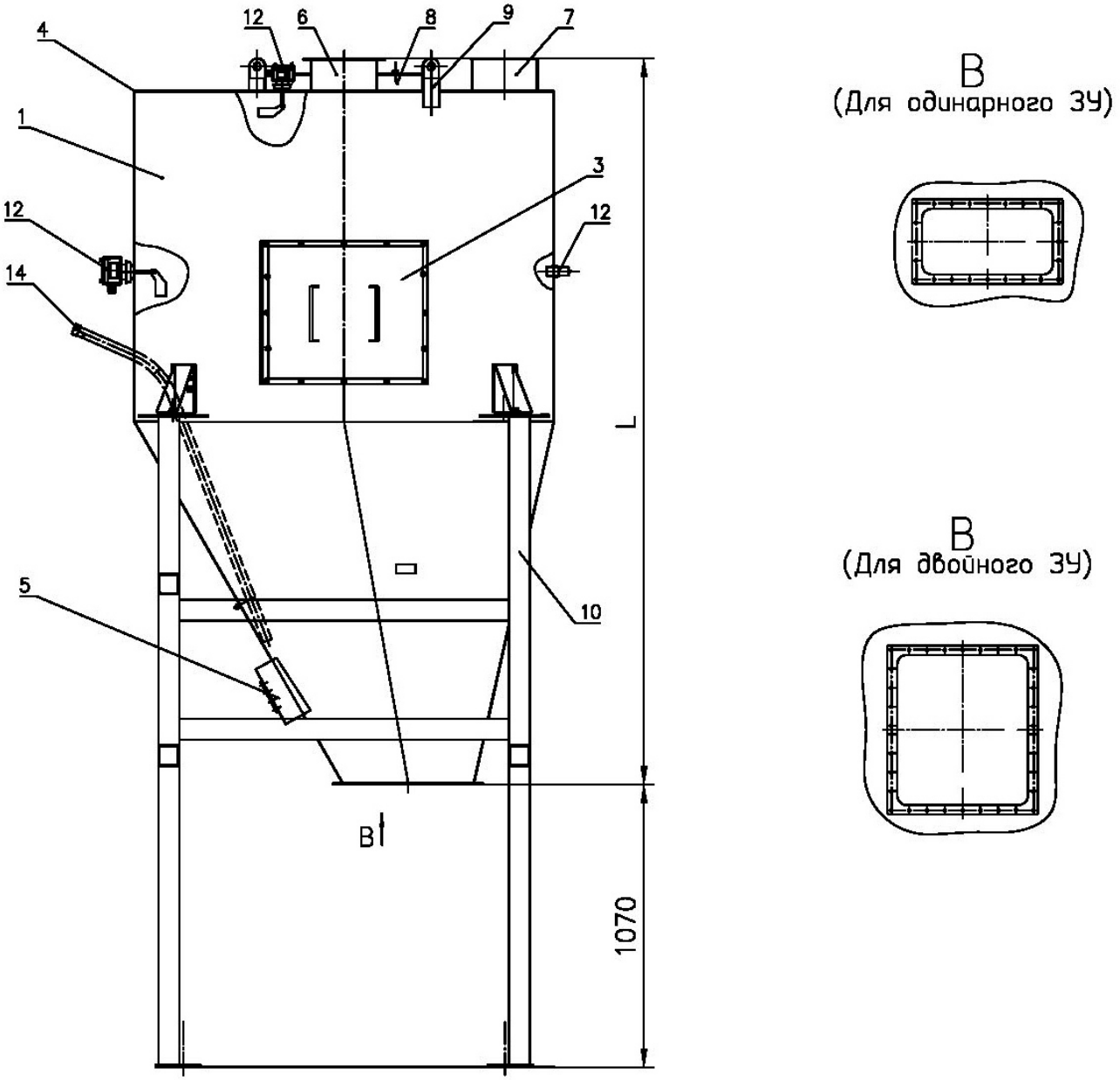

1 – бункер, 2 – крышка, 3 – крышка люка, 4 – крышка бункера, 5 – кронштейн, 8 – рама, 9 – такелажный узел, 10 – рама (или рама для тензометрии), 12 – датчики уровня, 14 – пневмопушка.

Рисунок 1. Общий вид бункера технологического с ворошителем

ЛИСТ РЕГИСТРАЦИИ ИЗМЕНЕНИЙ

Изм.	Номера листов (страниц)				Всего листов (страниц) в докум.	№ докум.	Входящий № сопроводительного документа и дата	Подп.	Дата
	Измененных	Замененных	Новых	Аннулированных					
1	все				9	007-ТвЗХО-26			23.07.2026